SONY

4-460-264-**02** (1)

PORTABLE MEMORY RECORDER

取扱説明書
Operating Instructions
Mode d'emploi
Bedienungsanleitung

お買い上げいただきありがとうございます。

⚠警告 電気製品は安全のための注意事項を守らないと、火災や人身事故になることがあります。

この取扱説明書には、事故を防ぐための重要な注意事項と製品の取り扱いかたを示してあります。**この取扱説明書をよくお読みのうえ、**製品を安全にお使いください。お読みになったあとは、いつでも見られるところに必ず保管してください。

AXS-R5

CineAlta AXSM

© 2013 Sony Corporation Printed in Japan

4460264020

A

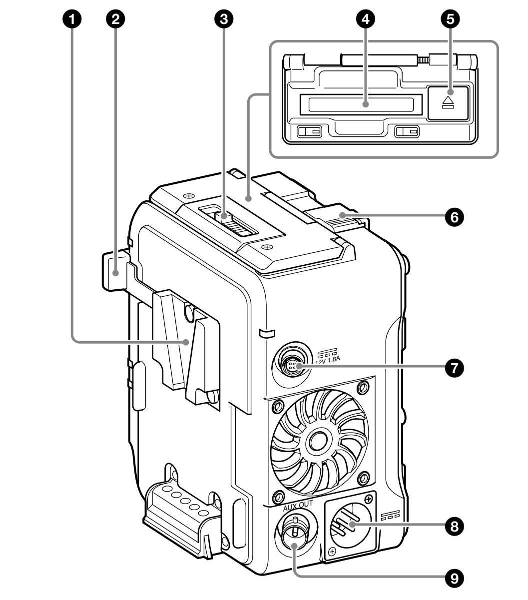

B

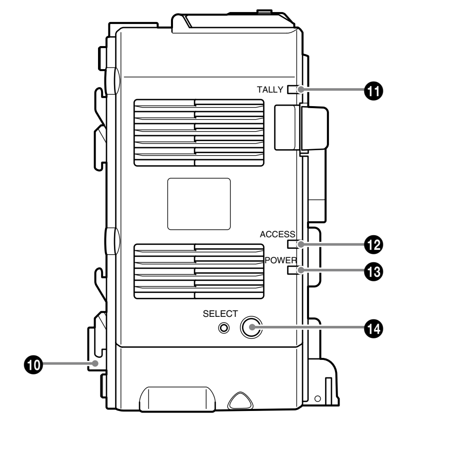

日本語

安全のために

ソニー製品は安全に充分に配慮して設計されています。しかし、電気製品はまちがった使いかたをすると、火災や感電などにより死亡や大けがなど人身事故につながることがあり、危険です。事故を防ぐために次のことを必ずお守りください。

- **安全のための注意事項を守る。**
- **故障したり破損したら使わずに、ソニーのサービス窓口に相談する。**

万一、異常が起きたら

- 異常な音、におい、煙が出たら
- 落下させたら

➡

❶ **接続機器の電源を切る。**
❷ **バッテリーおよび接続ケーブルを抜く。**
❸ **ソニーのサービス担当者、または営業担当者に修理を依頼する。**

警告表示の意味

このオペレーションマニュアルおよび製品では、次のような表示をしています。表示の内容をよく理解してから本文をお読みください。

⚠警告

この表示の注意事項を守らないと、火災や感電などにより死亡や大けがなど人身事故につながることがあります。

⚠注意

この表示の注意事項を守らないと、感電やその他の事故によりけがをしたり周辺の物品に損害を与えたりすることがあります。

注意を促す記号

火災　感電　指のケガに注意　手を挟まれないよう注意

行為を禁止する記号

禁止　分解禁止

行為を指示する記号

指示

⚠警告 下記の注意を守らないと、**火災**や**感電**により**死亡**や**大けが**につながることがあります。

火災　感電

油煙、湯気、湿気、ほこりの多い場所では設置・使用しない

禁止　上記のような場所で設置・使用すると、火災や感電の原因となります。オペレーションマニュアルに記されている仕様条件以外の環境での使用は、火災や感電の原因となることがあります。

コード類は正しく配置する

指示　DC電源コードや接続ケーブルは、手足に引っかけると本機の落下や転倒などにより、けがの原因となることがあります。
充分注意して接続・配置してください。

DC電源接続コードを傷つけない

禁止　DC電源接続コードを傷つけると、火災や感電の原因となります。

- DC電源接続コードを加工したり、傷つけたりしない。
- 重いものをのせたり、引っ張ったりしない。
- 熱器具に近づけたり、加熱したりしない。
- DC電源接続コードを抜くときは、必ずプラグを持って抜く。
- 万一、DC電源接続コードが傷んだら、ソニーのサービス担当者、または営業担当者に交換をご依頼ください。

内部に水や異物を入れない

禁止　水や異物が入ると火災や感電の原因となることがあります。
万一、水や異物が入ったときは、すぐに電源を切り、バッテリーやDC電源接続コード、および接続ケーブルを抜いて、ソニーのサービス担当者、または営業担当者にご相談ください。

⚠注意 下記の注意を守らないと、**けが**をしたり周辺の物品に**損害**を与えることがあります。

安定した場所に設置する

指示　製品が倒れたり、搭載した機器が落下してけがをすることがあります。
充分な強度がある水平な場所に設置してください。

通風孔をふさがない

禁止　通風孔をふさぐと内部に熱がこもり、火災や故障の原因となることがあります。風通しをよくするために次の項目をお守りください。

- 密閉された狭い場所に押し込めない。
- 布などで包まない。

アクセサリーの取り付けや、本機の分離・合体を確実に行う

指示　アクセサリー（バッテリーパックなど）の取り付け方や、本機の分離・合体方法を誤ると、本機やアクセサリーが落下して、けがの原因となることがあります。
オペレーションマニュアルに記載されている方法に従って、確実に行ってください。

本機を脱着する場合は、平らな場所で行う

指示　傾いた場所で本機の脱着を行うと、脱落や転倒によりけがをすることがあります。

カメラとの着脱は慎重に行う

指のケガに注意　指を挟んだりして、けがの原因となることがあります。

製品の上に乗らない、重い物を載せない

禁止　倒れたり、落ちたり、壊れたりして、けがの原因となることがあります。

AXSメモリーカード挿入口に手を入れない

手を挟まれないよう注意　AXSメモリーカード挿入口に手を入れると、けがの原因となることがあります。

外装を外さない、改造しない

分解禁止　外装を外したり、改造したりすると、感電やけがの原因となることがあります。
内部の調整や設定および点検を行う必要がある場合は、必ずサービストレーニングを受けた技術者にご依頼ください。

異臭、煙が出たら電源を切る

指示　異臭、煙が出たら、すみやかに使用を中止してください。火災や感電の原因となることがあります。電源を切って、DC電源コードや接続ケーブルを抜き、ソニーのサービス担当者までご連絡ください。

ファンが止まったままの状態で使用しない

禁止　ファンモーターが故障すると、火災の原因となることがあります。
交換は、本機を購入された販売店にご依頼ください。

電池についての安全上のご注意

電池の使いかたを誤ると、液漏れ・発熱・破裂・発火・誤飲による大けがや失明の原因となるので、次のことを必ず守ってください。

万一、異常が起きたら

- 煙が出たら
  ❶機器の電源スイッチを切るか、バッテリーチャージャーの電源プラグを抜く。
  ❷ソニーのサービス窓口に連絡する。
- 電池の液が目に入ったら
  すぐきれいな水で洗い、直ちに医師の治療を受ける。
- 電池の液が皮膚や衣服に付いたら
  すぐにきれいな水で洗い流す。
- バッテリー収納部内で液が漏れたら
  よくふきとってから、新しい電池を入れる。

ここでは、本機で使用可能なソニー製リチウムイオン電池についての注意事項を記載しています。

⚠危険

- 充電には、ソニーの専用バッテリーチャージャーを使用する。
- 火の中に投げ入れたり、加熱、半田付け、分解、改造をしない。
- 直射日光の当たるところ、炎天下の車内、ストーブのそばなど高温の場所で、使用・放置・充電をしない。

⚠警告

- ハンマーでたたくなどの強い衝撃を与えたり、踏みつけたりしない。
- 接点部や⊕極と⊖極をショートさせたり、金属製のものと一緒に携帯・保管をしない。
- 所定の充電時間を超えても充電が完了しない場合は、充電をやめる。
- 電池使用中や充電、保管時に異臭がしたり、発熱・液漏れ・変色・変形などがあったときは、すぐに使用や充電をやめる。
- 水や海水につけたり、濡らしたりしない。

⚠注意

充電のしかたについてはバッテリーチャージャーの取扱説明書をよく読む。

注意
指定以外の電池に交換すると、破裂する危険があります。
必ず指定の電池に交換してください。
使用済みの電池は、国または地域の法令に従って処理してください。

警告
直射日光の下や火気の近くなど、高温のところにバッテリーを置かないでください。

電池のリサイクルについて

リチウムイオン電池は、リサイクルできます。不要になったリチウムイオン電池は、金属部にセロハンテープなどの絶縁テープを貼ってリサイクル協力店へお持ちください。

Li-ion 充電式電池の回収・リサイクルおよびリサイクル協力店については、一般社団法人JBRCホームページ
http://www.jbrc.net/hp/contents/index.htmlを参照してください。

その他の安全上のご注意

重要
機器の名称と電気定格は、底面に表示されています。

特長

AXS-R5は、PMW-F5/F55などのカムコーダー、および、インターフェースユニットHXR-IFR5と接続できるドッカブル端子を持ち、記録メディアに新開発のAXSメモリーカードを採用したポータブルメモリーレコーダーです。
本機に挿入されたAXSメモリーカードに記録したRAWデータを簡易現像して、外部モニターで再生することができます。
記録、モニター再生などの操作は、接続したカムコーダーから行います。

各部の名称と働き（図A、B）

ご注意

本機の端子に他の機器を接続または取りはずす場合は、必ずバッテリーパックおよびDC IN端子のDC電源ケーブルを取りはずしてから行ってください。

◆本機をご使用の際は、接続するカムコーダーの取扱説明書を併せてご覧ください。

❶ **バッテリーパック取り付け部**
バッテリーパック、またはACアダプターを介してAC電源を使用できます。
安全のため、下記ソニー純正以外のバッテリーパックおよびACアダプターを使用しないでください。
バッテリーパック：BP-FL75/L80S
ACアダプター：AC-DN2B/DN10

ご注意

- 装着する前に、バッテリーチャージャーを使用して充電してください。
- 使用直後でバッテリーパックの温度が上昇した状態で充電すると、完全に充電されないことがあります。

❷ **バッテリーリリースレバー**
バッテリーパックを取りはずすときに、押してロックをはずします。

❸ **メモリースロットカバー開閉ボタン**
AXSメモリーカードを出し入れするときに、ボタンをスライドしてカバーを開きます。

❹ **AXSメモリーカードスロット**
AXSメモリーカードを挿入します。AXSメモリーカードのAXSロゴマークをバッテリー側に向けて、奥まで挿入してください。
本機で使用できるAXSメモリーカード：AXS-512S24

❺ **EJECTボタン**
押すと、AXSメモリーカードがスロットから出てきます。

ご注意

ACCESSランプが赤色に点灯している状態でメモリーカードを取り出した場合のデータは保証されません。カードに記録されたすべてのデータが壊れる可能性があります。ACCESSランプが緑色に点灯していることを確認してから操作してください。

❻ **リリースレバー**
カムコーダーと本機の取り付け/取りはずし時に、リリースボタンをスライドさせてロックをはずし、レバーを引き上げます。

❼ **DC OUT端子**
モニターやLEDライトなどの周辺機器にDC電源を供給します。

ご注意

DC OUT端子には消費電流が1.8A以下の機器を接続してください。過電流検出時はインジケーターが点灯し、出力を停止します。周辺機器との接続を確認し、電源を入れ直してください。

❽ **DC IN端子**
別売のDC電源ケーブルを接続し、DC電源を入力します。

❾ **AUX OUT端子**
外部モニターと接続し、再生時に、簡易現像した映像、音声、およびタイムコードを1.5G HD SDI（1920×1080/Edge Crop）信号で出力します。
フレームレートが59.94Pおよび50Pのときはインターレース信号、その他のフレームレートのときはプログレッシブ（Pure-P）信号を出力します。

ご注意

4K記録/EE時は映像のみ出力可能です。出力フォーマットは、接続する機器によって異なります。

◆詳しくは、接続機器側の取扱説明書をご覧ください。

❿ **カメラ取り付け端子**
カムコーダーと接続し、信号や電源の受け渡しをします。

ご注意

カメラ取り付け端子にほこりなどが付着すると伝送エラーが発生します。端子部にほこりが付着している場合は、綿棒などで端子をクリーニングしてください。

◆カムコーダーとの接続方法については、カムコーダーの取扱説明書をご覧ください。

⓫ **TALLYランプ**
記録中、点灯します。
エラーや警告の対象となる異常が発生したとき、点滅して知らせます。主な要因を次に示します。これ以外の要因については、接続するカムコーダーの取扱説明書をご覧ください。
点滅（1回/秒）：メディアの残量がわずか（約5分）
点滅（4回/秒）：メディアの残量がない、またはエラーが発生した

⓬ **ACCESSランプ**
挿入したAXSメモリーカードにアクセスが行われているか、記録／再生可能な状態のときに点灯します。
赤：アクセス中またはシャットダウン中
緑：記録/再生可能な状態で、アクセスは行われていない
消灯：有効なメモリーカードが挿入されていない

⓭ **POWERインジケーター**
カムコーダーから電源が供給されているとき、点灯します。

⓮ **SELECTボタン/インジケーター**
再生可能な状態のとき、インジケーターが点灯します。消灯時、SELECTボタンを押すことにより再生可能な状態になります。

仕様

一般

電源	DC 11 V～17 V
消費電力	約23 W（4K 23.98P）
動作温度	0℃～+40℃
動作湿度	20%～90%
保存温度	−20℃～+60℃
外形寸法	106×124×65.5 mm（幅×高さ×奥行き） * 寸法図は本紙の最後をご覧ください。
質量	約0.7kg

入出力端子

拡張インタフェース端子	144ピン（1）、電源供給
AUX OUT端子	BNC型（1）
DC IN端子	XLR 4ピン、凸（1）
DC OUT 端子	丸型4ピン、凹（1）
バッテリー端子	5ピン（1）

記録フォーマット

ビデオ	F55RAWフォーマット（16ビット リニア）
オーディオ	リニア PCM (48kHz/24ビット)、4チャンネル

記録・再生時間

4K	約60分(23.98P)/約24分(59.94P)
2K	約240分(23.98P)/約96分(59.94P) (AXS-512S24使用時)

ご注意

記録・再生時間は、使用条件やメモリーの特性などにより、多少の誤差が生じる場合があります。

付属品
取扱説明書（1）
保証書（1）

仕様および概観は、改良のため予告なく変更することがありますが、ご了承ください。

この装置は、クラスA情報技術装置です。この装置を家庭環境で使用すると電波妨害を引き起こすことがあります。この場合には使用者が適切な対策を講ずるよう要求されることがあります。
VCCI-A

- 必ず事前に記録テストを行い、正常に記録されていることを確認してください。本機や記録メディア、外部ストレージなどを使用中、万一これらの不具合により記録されなかった場合の記録内容の補償については、ご容赦ください。
- お使いになる前に、必ず動作確認を行ってください。故障その他に伴う営業上の機会損失等は保証期間中および保証期間経過後にかかわらず、補償はいたしかねますのでご了承ください。

保証書とアフターサービス

保証書
この製品には保証書が添付されていますので、お買い上げの際お受け取りください。所定事項の記入および記載内容をお確かめのうえ、大切に保存してください。
保証期間は、お買い上げ日より1年間です。

アフターサービス

- **調子が悪いときは**
  この説明書をもう一度ご覧になってお調べください。
- **それでも具合の悪いときは**
  お買い上げ店、または添付の「ソニーご相談窓口のご案内」にあるお近くのソニーサービス窓口にご相談ください。
- **保証期間中の修理は**
  保証書の記載内容に基づいて修理させて頂きます。詳しくは保証書をご覧ください。
- **保証期間経過後の修理は**
  修理によって機能が維持できる場合は、ご要望により有料修理させて頂きます。

English

Before operating the unit, please read this manual thoroughly and retain it for future reference.

WARNING

To reduce the risk of fire or electric shock, do not expose this apparatus to rain or moisture.

To avoid electrical shock, do not open the cabinet. Refer servicing to qualified personnel only.

CAUTION
Danger of explosion if battery is incorrectly replaced.
Replace only with the same or equivalent type recommended by the manufacturer.
When you dispose of the battery, you must obey the law in the relative area or country.

Do not install the appliance in a confined space, such as book case or built-in cabinet.

IMPORTANT
The nameplate is located on the bottom.

WARNING
Batteries shall not be exposed to excessive heat such as sunshine, fire or the like.

For the customers in the U.S.A.
This equipment has been tested and found to comply with the limits for a Class A digital device, pursuant to Part 15 of the FCC Rules. These limits are designed to provide reasonable protection against harmful interference when the equipment is operated in a commercial environment. This equipment generates, uses, and can radiate radio frequency energy and, if not installed and used in accordance with the instruction manual, may cause harmful interference to radio communications.
Operation of this equipment in a residential area is likely to cause harmful interference in which case the user will be required to correct the interference at his own expense.

You are cautioned that any changes or modifications not expressly approved in this manual could void your authority to operate this equipment.

All interface cables used to connect peripherals must be shielded in order to comply with the limits for a digital device pursuant to Subpart B of Part 15 of FCC Rules.

This device complies with Part 15 of the FCC Rules. Operation is subject to the following two conditions: (1) this device may not cause harmful interference, and (2) this device must accept any interference received, including interference that may cause undesired operation.

For the customers in Canada
This Class A digital apparatus complies with Canadian ICES-003.

For the customers in Europe
This product with the CE marking complies with the EMC Directive issued by the Commission of the European Community.
Compliance with this directive implies conformity to the following European standards:

- EN55103-1 : Electromagnetic Interference(Emission)
- EN55103-2 : Electromagnetic Susceptibility(Immunity)

This product is intended for use in the following Electromagnetic Environments: E1 (residential), E2 (commercial and light industrial), E3 (urban outdoors), E4 (controlled EMC environment, ex. TV studio).

This product has been manufactured by or on behalf of Sony Corporation, 1-7-1 Konan Minato-ku Tokyo, 108-0075 Japan. Inquiries related to product compliance based on European Union legislation shall be addressed to the authorized representative, Sony Deutschland GmbH, Hedelfinger Strasse 61, 70327 Stuttgart, Germany. For any service or guarantee matters, please refer to the addresses provided in the separate service or guarantee documents.

Features

The AXS-R5 is a portable memory recorder that uses newly developed AXS memory cards as the recording media. It features a toggle connector for connection to PMW-F5/F55 and other camcorders, and the HXR-IFR5 interface unit.
It supports simple development of RAW data recorded on AXS memory cards inserted in the recorder for playback on an external monitor.
Recording, monitor playback, and other operations can be controlled from the connected camcorder.

Name and Function of Parts (Figures A and B)

Note

Always disconnect the battery pack and DC IN connector DC supply cable before connecting or disconnecting another device to or from this recorder.

Refer to the operating instructions for the connected camcorder when using this recorder.

❶ **Battery pack mounting unit**
Supplies power from a battery pack, or from an AC supply using an AC adapter.
For safety, use only the following Sony genuine battery pack and AC adapter.
Battery pack: BP-FL75/L80S
AC adapter: AC-DN2B/DN10

Notes

- Before installation, charge the battery pack using a battery charger.
- Charging the battery pack immediately after use when the temperature of the battery pack is high may not fully charge the battery pack.

❷ **Battery release lever**
Push to release the lock, allowing the battery pack to be removed.

❸ **Memory slot cover open/close button**
Slide to open the cover when inserting/removing an AXS memory card.

❹ **AXS memory card slot**
Insertion slot for an AXS memory card. Insert an AXS memory card all the way into the slot with the AXS logo mark facing the battery side.
Supported AXS memory cards: AXS-512S24

❺ **EJECT button**
Push to eject the AXS memory card from the memory card slot.

Note

If a memory card is ejected while the ACCESS lamp is lit red, data on the card is not guaranteed. All data on the memory card may become corrupted. Memory cards should be ejected only when the ACCESS lamp is lit green.

❻ **Release lever**
Slide the release button to unlock and then lift the lever when mounting a camcorder on the recorder or when removing a camcorder from the recorder.

❼ **DC OUT connector**
Supplies DC power to peripheral devices, such as a monitor or LED light.

Note

Connect only devices with current consumption rating of 1.8 A or lower to the DC OUT connector. If an overcurrent condition is detected, the indicator turns on and output stops. Check the connection with peripheral devices and then turn on the power supply again.

❽ **DC IN connector**
Supplies DC power to the recorder using the optional DC power supply cable.

❾ **AUX OUT connector**
Connects to an external monitor for playback of developed video, audio, and timecode output using a 1.5G HD SDI (1920 × 1080/Edge Crop) signal.
An interlaced signal is output when the frame rate is 59.94P or 50P, and a progressive (Pure-P) signal is output for other frame rates.

Note

In 4K recording/EE mode, only video can be output. The output format varies with the connected device.

For details, refer to the operating instructions for the connected device.

❿ **Camera mount connector**
Connects to a camcorder and provides both signal and power.

Note

A data transfer error may occur if there is any dust or other matter adhering to the camera mount connector. If the connector is dirty, clean the connector using a cotton swab.

For details about connecting camcorders, refer to the operating instructions for the camcorder.

⓫ **TALLY lamp**
Lights while recording is in progress.
It flashes when an error or warning condition occurs. The main causes are indicated below. For other causes, refer to the operation manual for the connected camcorder.
Flashing (1 time/sec): Remaining media warning (about 5 minutes)
Flashing (4 times/sec): No remaining media or an error occurred

⓬ **ACCESS lamp**
Lights when the inserted AXS memory card is being accessed and during recording/playback.
Red: During data access and when shutting down
Green: When not accessing a memory card in recording/playback mode
Off: When a valid memory card is not inserted

⓭ **POWER indicator**
Lights when power is supplied from the camcorder.

⓮ **SELECT button/indicator**
Lights when playback mode is enabled. When the indicator is not lit, pressing the SELECT button enables playback mode.

Specifications

General

Power supply	11 V to 17 V DC
Power consumption	Approx. 23 W (4K 23.98P)
Operating temperature	0 °C to 40 °C (32 °F to 104 °F)
Operating humidity	20% to 90%
Storage temperature	–20 °C to +60 °C (–4 °F to +140 °F)
Dimensions	106 mm × 124 mm × 65.5 mm (4 1/4 in. × 5 in. × 2 5/8 in.) (Width × Height × Depth) * Refer to the dimensions diagram at the end of these instructions.
Mass	Approx. 0.7 kg (1 lb. 8.7 oz.)

Input/Output Connectors

Extension interface connector	144-pin (1), supplies power
AUX OUT connector	BNC type (1)
DC IN connector	4-pin XLR, male (1)
DC OUT connector	4-pin round type, female (1)
Battery connector	5-pin (1)

Recording format

Video	F55RAW format (16-bit linear)
Audio	Linear PCM (48 kHz/24 bit), 4-channel

Recording/playback time

4K	Approx. 60 minuts (23.98P) or 24 minutes (59.94P)
2K	Approx. 240 minutes (23.98P) or 96 minutes (59.94P) (Using AXS-512S24 media)

Note

The recording and playback time will vary a little, depending on the usage conditions and the memory characteristics.

A

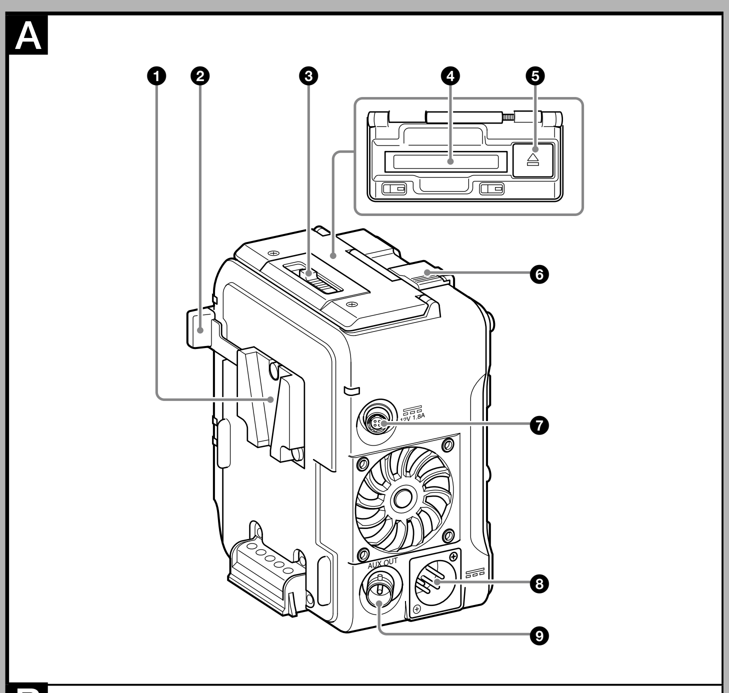

B

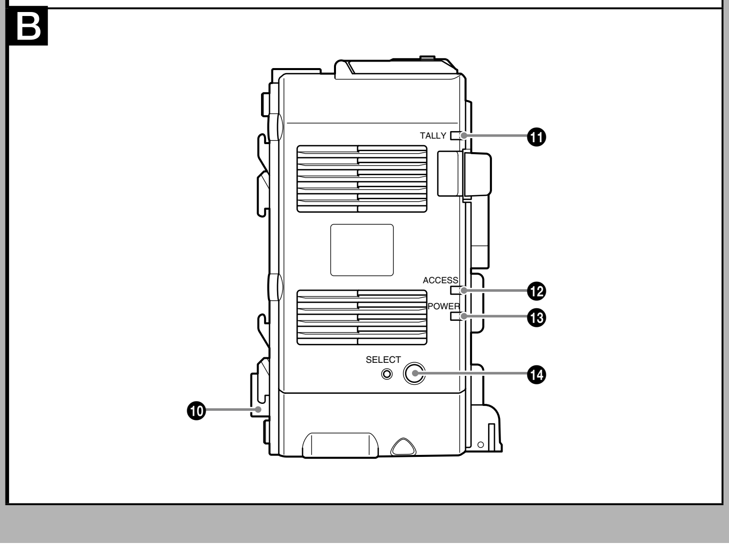

Accessories
Operating Instructions (1)
Warranty (1)

Design and specifications are subject to change without notice.

Notes
- Always make a test recording, and verify that it was recorded successfully. SONY WILL NOT BE LIABLE FOR DAMAGES OF ANY KIND INCLUDING, BUT NOT LIMITED TO, COMPENSATION OR REIMBURSEMENT ON ACCOUNT OF FAILURE OF THIS UNIT OR ITS RECORDING MEDIA, EXTERNAL STORAGE SYSTEMS OR ANY OTHER MEDIA OR STORAGE SYSTEMS TO RECORD CONTENT OF ANY TYPE.
- Always verify that the unit is operating properly before use. SONY WILL NOT BE LIABLE FOR DAMAGES OF ANY KIND INCLUDING, BUT NOT LIMITED TO, COMPENSATION OR REIMBURSEMENT ON ACCOUNT OF THE LOSS OF PRESENT OR PROSPECTIVE PROFITS DUE TO FAILURE OF THIS UNIT, EITHER DURING THE WARRANTY PERIOD OR AFTER EXPIRATION OF THE WARRANTY, OR FOR ANY OTHER REASON WHATSOEVER.

French

Avant d'utiliser l'appareil, veuillez lire attentivement ce manuel et le conserver pour future référence.

AVERTISSEMENT

Afin de réduire les risques d'incendie ou d'électrocution, ne pas exposer cet appareil à la pluie ou à l'humidité.

Afin d'écarter tout risque d'électrocution, garder le coffret fermé. Ne confier l'entretien de l'appareil qu'à un personnel qualifié.

ATTENTION
Il y a danger d'explosion s'il y a remplacement incorrect de la batterie. Remplacer uniquement avec une batterie du même type ou d'un type équivalent recommandé par le constructeur.
Lorsque vous mettez la batterie au rebut, vous devez respecter la législation en vigueur dans le pays ou la région où vous vous trouvez.

Ne pas installer l'appareil dans un endroit confiné, par exemple une bibliothèque ou un placard encastré.

IMPORTANT
La plaque signalétique se situe sous l'appareil.

AVERTISSEMENT
N'exposez pas les batteries à une chaleur excessive, au soleil ou près d'un feu par exemple.

Pour les clients au Canada
Cet appareil numérique de la classe A est conforme à la norme NMB-003 du Canada.

Pour les clients en Europe
Ce produit portant la marque CE est conforme à la Directive sur la compatibilité électromagnétique (EMC) émise par la Commission de la Communauté européenne.
La conformité à cette directive implique la conformité aux normes européennes suivantes :
- EN55103-1 : Interférences électromagnétiques (émission)
- EN55103-2 : Sensibilité électromagnétique (immunité)

Ce produit est prévu pour être utilisé dans les environnements électromagnétiques suivants : E1 (résidentiel), E2 (commercial et industrie légère), E3 (urbain extérieur) et E4 (environnement EMC contrôlé, ex. studio de télévision).

Pour les clients en Europe
Ce produit a été fabriqué par ou pour le compte de Sony Corporation, 1-7-1 Konan Minato-ku Tokyo, 108-0075 Japon. Toutes les questions relatives à la conformité des produits basées sur la législation européenne doivent être adressées à son représentant, Sony Deutschland GmbH, Hedelfinger Strasse 61, 70327 Stuttgart, Allemagne.
Pour toute question relative au Service Après-Vente ou à la Garantie, merci de bien vouloir vous référer aux coordonnées qui vous sont communiquées dans les documents « Service (SAV) » ou Garantie.

Caractéristiques

L'AXS-R5 est un enregistreur à mémoire portatif qui utilise les nouvelles cartes mémoire AXS comme support d'enregistrement. Il dispose d'un connecteur de basculement pour une connexion au PMW-F5/F55 et aux autres caméscopes, ainsi qu'à l'unité d'interface HXR-IFR5.
Il prend en charge le développement simple des données RAW enregistrées sur des cartes mémoire AXS insérées dans l'enregistreur pour la lecture sur un moniteur externe.
L'enregistrement, la lecture sur moniteur et d'autres opérations peuvent être contrôlées depuis le caméscope connecté.

Nomenclature et fonction des pièces (Figures A et B)

Remarque

Déconnectez toujours le pack de batteries et le câble d'alimentation CC du connecteur DC IN avant la connexion ou déconnexion d'un autre dispositif vers ou depuis cet enregistreur.

Consultez le mode d'emploi du caméscope connecté lors de l'utilisation de cet enregistreur.

1 Monture du pack de batteries
Fournit l'alimentation par le biais d'un pack de batteries ou de l'alimentation CA via un adaptateur CA.
Pour des raisons de sécurité, n'utilisez que les véritables pack de batteries et adaptateur CA de Sony.
Pack de batteries : BP-FL75/L80S
Adaptateur CA : AC-DN2B/DN10

Remarques
- Avant l'installation, chargez le pack de batteries à l'aide d'un chargeur de batterie.
- Recharger le pack de batteries immédiatement après usage lorsque la température du pack de batteries est élevé risque de ne pas permettre le chargement complet du pack de batteries.

2 Levier de libération de la batterie
Poussez pour libérer le verrou, permettant ainsi le retrait du pack de batteries.

3 Bouton d'ouverture/fermeture du logement de mémoire
Faites glisser pour ouvrir le couvercle lors de l'insertion/du retrait d'une carte mémoire AXS.

4 Logement pour carte mémoire AXS
Logement d'insertion pour la carte mémoire AXS. Insérez complètement une carte mémoire AXS dans le logement avec la marque du logo AXS vers la batterie.
Cartes mémoire AXS prises en charge : AXS-512S24

5 Bouton EJECT
Poussez pour éjecter la carte mémoire AXS du logement pour carte mémoire.

Remarque

Si une carte mémoire est éjectée lorsque le voyant ACCESS est allumé en rouge, les données sur la carte ne seront pas garanties. Toutes les données sur la carte mémoire risquent de se corrompre. Les cartes mémoire ne doivent s'éjecter que lorsque le voyant ACCESS est allumé en vert.

6 Levier de libération
Faites glisser le bouton de libération pour débloquer puis soulevez le levier lors du montage d'un caméscope sur l'enregistreur ou lors du retrait du caméscope de l'enregistreur.

7 Connecteur DC OUT
Permet de fournir l'alimentation CC aux périphériques, tel qu'un moniteur ou une lampe LED.

Remarque

Raccordez uniquement les périphériques avec une cote de consommation actuelle de 1,8 A ou moins au connecteur DC OUT. Si une condition de surintensité est détectée, l'indicateur s'allume et la sortie s'arrête. Vérifiez la connexion avec les périphériques, puis remettez l'appareil de nouveau sous tension.

8 Connecteur DC IN
Fournit l'alimentation CC à l'enregistreur à l'aide du câble d'alimentation CC optionnel.

9 Connecteur AUX OUT
Se connecte à un moniteur externe pour la lecture de vidéo et audio développés, et la sortie de code temporel à l'aide du signal HD SDI 1.5 G (1920 × 1080/Edge Crop). Un signal entrelacé est émis lorsque la cadence d'image est de 59.94P ou 50P et un signal progressif (Pure P) est émis pour toutes les autres cadences d'image.

Remarque

Avec l'enregistrement 4K/mode EE, seule la vidéo peut être émise. Le format de sortie varie en fonction du périphérique raccordé.

Pour plus de détails, consultez le mode d'emploi du périphérique raccordé.

10 Connecteur de la monture de caméra
Se connecte à un caméscope pour fournir le signal et l'alimentation.

Remarque

Une erreur de transfert de données risque de se produire si de la poussière ou une autre matière s'est déposée sur le connecteur de la monture de caméra. Si le connecteur est sale, nettoyez le connecteur avec un coton-tige.

Pour les détails sur les connexions des caméscopes, consultez le mode d'emploi du caméscope.

11 Voyant TALLY
S'allume lorsque l'enregistrement est en cours.
Il clignote en cas d'erreur ou d'avertissement. Les causes principales sont indiquées ci-dessous. Pour d'autres causes, consultez le mode d'emploi du caméscope connecté.
Clignotement (1 fois/sec) : Avertissement sur le support restant (environ 5 minutes)
Clignotement (4 fois/sec) : Aucun support restant ou une erreur s'est produite

12 Voyant ACCESS
S'allume lorsque la carte mémoire AXS insérée est en cours d'accès et pendant l'enregistrement/la lecture.
Rouge : Pendant l'accès aux données et lors de la fermeture
Vert : Lorsque la carte mémoire n'est pas utilisée en mode enregistrement/lecture
Désactivé : Lorsqu'aucune carte mémoire valide n'est insérée

13 Indicateur POWER
S'allume lorsque l'alimentation est fournie par le caméscope.

14 Indicateur/bouton SELECT
S'allume lorsque le mode lecture est activé. Lorsque l'indicateur n'est pas allumé, appuyez sur le bouton SELECT pour activer le mode lecture.

Spécifications

Caractéristiques générales

Alimentation	11 V à 17 V CC
Consommation électrique	Environ 23 W (4K 23.98P)
Température de fonctionnement	0 °C à 40 °C (32 °F à 104 °F)
Humidité d'utilisation	20% à 90%
Température de stockage	–20 °C à +60 °C (–4 °F à +140 °F)
Dimensions	106 mm × 124 mm × 65.5 mm (4 1/4 po. × 5 po. × 2 5/8 po.) (Largeur × Hauteur × Profondeur) * Consultez le schéma des dimensions à la fin de ces instructions.
Poids	Environ 0,7 kg (1 li. 8,7 on.)

Connecteurs d'entrée/de sortie

Connecteur d'interface d'extension	144 broches (1), fournisseur d'alimentation
Connecteur AUX OUT	Type BNC (1)
Connecteur DC IN	4 broches XLR, mâle (1)
Connecteur DC OUT	4 broches type arrondi, femelle (1)
Connecteur de batterie	5 broches (1)

Format d'enregistrement

Vidéo	Format F55RAW (16 bits linéaire)
Audio	PCM linéaire (48 kHz/24 bits), 4 canaux

Durée d'enregistrement/lecture

4K	Environ 60 minutes (23.98P) ou 24 minutes (59.94P)
2K	Environ 240 minutes (23.98P) ou 96 minutes (59.94P) (À l'aide du support AXS-512S24)

Remarque

La durée d'enregistrement et de lecture peut varier légèrement en fonction des conditions d'utilisation et des caractéristiques de la mémoire.

Accessoires
Mode d'emploi (1)
Garantie (1)

La conception et les spécifications peuvent être modifiées sans préavis.

Remarques
- Effectuez toujours un essai d'enregistrement pour vérifier que l'enregistrement s'est fait correctement. **Sony n'assumera pas de responsabilité pour les dommages de quelque sorte qu'ils soient, incluant mais ne se limitant pas à la compensation ou au remboursement, suite au manquement de cet appareil ou de son support d'enregistrement, de systèmes de mémoire extérieurs ou de tout autre support ou système de mémoire à enregistrer un contenu de tout type.**
- Vérifiez toujours que l'appareil fonctionne correctement avant l'utilisation. **Sony n'assumera pas de responsabilité pour les dommages de quelque sorte qu'ils soient, incluant mais ne se limitant pas à la compensation ou au remboursement, à cause de la perte de profits actuels ou futurs suite à la défaillance de cet appareil, que ce soit pendant la période de garantie ou après son expiration, ou pour toute autre raison quelle qu'elle soit.**

German

Bitte lesen Sie dieses Handbuch vor der Benutzung des Geräts sorgfältig durch und bewahren Sie es zum späteren Nachschlagen auf.

WARNUNG

Um die Gefahr von Bränden oder elektrischen Schlägen zu verringern, darf dieses Gerät nicht Regen oder Feuchtigkeit ausgesetzt werden.

Um einen elektrischen Schlag zu vermeiden, darf das Gehäuse nicht geöffnet werden. Überlassen Sie Wartungsarbeiten stets nur qualifiziertem Fachpersonal.

VORSICHT
Explosionsgefahr bei Verwendung falscher Batterien. Batterien nur durch den vom Hersteller empfohlenen oder einen gleichwertigen Typ ersetzen.
Wenn Sie die Batterie entsorgen, müssen Sie die Gesetze der jeweiligen Region und des jeweiligen Landes befolgen.

Das Gerät nicht an Orten aufstellen, z.B. in Bücherregalen oder Einbauschränken, wo keine ausreichende Belüftung gewährleistet ist.

WICHTIG
Das Namensschild befindet sich auf der Unterseite des Gerätes.

WARNUNG
Akkus dürfen keinesfalls übermäßiger Wärmeeinwirkung ausgesetzt werden, wie z.B. Sonneneinstrahlung, Feuer o. ä.

Für Kunden in Europa
Dieses Produkt besitzt die CE-Kennzeichnung und erfüllt die EMV-Richtlinie der EG-Kommission.
Angewandte Normen:
- EN55103-1: Elektromagnetische Verträglichkeit (Störaussendung)
- EN55103-2: Elektromagnetische Verträglichkeit (Störfestigkeit)

Für die folgenden elektromagnetischen Umgebungen: E1 (Wohnbereich), E2 (kommerzieller und in beschränktem Maße industrieller Bereich), E3 (Stadtbereich im Freien) und E4 (kontrollierter EMV-Bereich, z.B. Fernsehstudio).

Für Kunden in Europa
Dieses Produkt wurde von oder für Sony Corporation, 1-7-1 Konan Minato-ku Tokio, 108-0075 Japan hergestellt.
Bei Fragen zur Produktkonformität auf Grundlage der Gesetzgebung der Europäischen Union kontaktieren Sie bitte den Bevollmächtigten Sony Deutschland GmbH, Hedelfinger Strasse 61, 70327 Stuttgart, Deutschland. Für Kundendienst oder Garantieangelegenheiten wenden Sie sich bitte an die in den Kundendienst- oder Garantiedokumenten genannten Adressen.

Merkmale

Der AXS-R5 ist ein tragbarer Memory Recorder, der neu entwickelte AXS-Speicherkarten als Aufzeichnungsmedium verwendet. Er verfügt über einen Adapter zum Anschluss an einen PMW-F5/F55 und andere Camcorder sowie die HXR-IFR5-Schnittstelleneinheit.
Er unterstützt die einfache Entwicklung von RAW-Daten, die auf im Recorder eingelegten AXS-Speicherkarten gespeichert sind, zur Wiedergabe auf einem externen Monitor.
Aufnahme, Monitorwiedergabe und andere Funktionen können vom angeschlossenen Camcorder aus gesteuert werden.

Name und Funktion der Teile (Abbildungen A und B)

Hinweis

Trennen Sie stets den Akku und das Netzteil-Anschlusskabel vom Gerät, ehe Sie andere Geräte mit dem Recorder verbinden oder von ihm trennen.

Beachten Sie bei der Verwendung des Recorders die Betriebsanleitung des angeschlossenen Camcorders.

1 Akkuhalterung
Für die Stromversorgung über einen Akku oder das Stromnetz (unter Verwendung eines Netzteils).
Verwenden Sie aus Sicherheitsgründen nur die unten aufgeführten Original-Akkus und -Netzteile von Sony.
Akku: BP-FL75/L80S
Netzteil: AC-DN2B/DN10

Hinweise
- Laden Sie den Akku vor der Verwendung mit einem Ladegerät auf.
- Wenn der Akku gleich nach Gebrauch in noch warmem Zustand geladen wird, ist unter Umständen keine vollständige Ladung möglich.

2 Akku-Entriegelungshebel
Drücken Sie auf diesen Hebel, um den Akku zu entriegeln, sodass dieser entfernt werden kann.

3 Taste zum Öffnen/Schließen der Speicherkarten-Steckplatzabdeckung
Schieben Sie zum Einsetzen bzw. Entfernen einer AXS-Speicherkarte diesen Knopf zur Seite, um die Abdeckung zu öffnen.

4 AXS-Speicherkartensteckplatz
Steckplatz zum Einsetzen einer AXS-Speicherkarte. Schieben Sie eine AXS-Speicherkarte mit zur Batterie weisendem AXS-Logo ganz in den Steckplatz ein.
Unterstützte AXS-Speicherkarten: AXS-512S24

5 Taste EJECT
Drücken Sie diese Taste, um die AXS-Speicherkarte aus dem Speicherkartensteckplatz zu entnehmen.

Hinweis

Wenn eine Speicherkarte ausgeworfen wird, während die LED ACCESS rot leuchtet, ist die Integrität der Daten auf der Karte nicht garantiert. Alle auf der Karte befindlichen Daten können beschädigt werden. Speicherkarten sollten nur ausgeworfen werden, wenn die LED ACCESS grün leuchtet.

6 Entriegelungshebel
Um einen Camcorder am Recorder zu befestigen oder von diesem zu entfernen, schieben Sie zum Lösen die Entriegelungstaste zur Seite, und heben Sie dann den Hebel an.

7 Anschluss DC OUT
Liefert Gleichspannung für Peripheriegeräte wie Monitor oder LED-Leuchte.

Hinweis

Verbinden Sie mit dem Anschluss DC OUT nur Geräte mit einer Nennstromaufnahme von höchstens 1,8 A. Bei Überstrom leuchtet die Anzeige auf, und die Stromlieferung wird unterbrochen. Prüfen Sie die Verbindung mit Peripheriegeräten, und schalten Sie die Stromversorgung dann wieder ein.

8 Anschluss DC IN
Liefert über das optionale Stromversorgungskabel Gleichspannung für den Recorder.

9 Anschluss AUX OUT
Er wird zur Wiedergabe des entwickelten Video-, Audio- und Zeitcode-Ausgangs unter Verwendung eines 1.5G HD SDI (1920 × 1080/Edge Crop)-Signals an einen externen Monitor angeschlossen. Wenn die Bildfrequenz 59.94 P oder 50p beträgt, wird ein Interlaced-Signal ausgegeben. Bei anderen Bildfrequenzen wird ein Progressive-Signal (Pure-P) ausgegeben.

Hinweis

Im 4K-Aufnahme/EE-Modus kann nur Video ausgegeben werden. Das Ausgabeformat hängt vom angeschlossenen Gerät ab.

Einzelheiten erfahren Sie aus der Bedienungsanleitung des angeschlossenen Geräts.

10 Kameraadapteranschluss
Zum Anschluss an einen Camcorder, liefert Signal und Stromversorgung.

Hinweis

Wenn der Kameraadapteranschluss mit Staub oder anderen Stoffen verschmutzt ist, kann es zu Datenübertragungsfehlern kommen. Reinigen Sie den Anschluss bei Bedarf mit einem Wattestäbchen.

Einzelheiten zum Anschließen eines Camcorders entnehmen Sie dessen Betriebsanleitung.

11 LED TALLY
Leuchtet während der Aufnahme.
Blinkt bei einem Fehler oder einer Warnung. Die Hauptursachen werden im Folgenden angegeben. Andere mögliche Ursachen finden Sie im Benutzerhandbuch des angeschlossenen Camcorders.
Blinken (1 mal/Sekunde): Warnung für verbleibenden Speicherplatz (ca. 5 Minuten)
Blinken (4 mal/Sekunde): Kein Speicherplatz übrig, oder ein Fehler ist aufgetreten

12 LED ACCESS
Leuchtet bei Zugriffen auf die eingelegte AXS-Speicherkarte und während der Aufnahme/Wiedergabe.
Rot: Während des Datenzugriffs und beim Herunterfahren
Grün: Wenn im Aufnahme/Wiedergabe-Modus nicht auf eine Speicherkarte zugegriffen wird
Aus: Wenn keine gültige Karte eingelegt ist

13 LED POWER
Leuchtet, wenn der Strom vom Camcorder geliefert wird.

14 Taste/LED SELECT
Leuchtet, wenn der Wiedergabemodus aktiviert ist. Leuchtet die Anzeige nicht, wird der Wiedergabemodus aktiviert, indem Sie die Taste SELECT drücken.

Spezifikationen

Allgemein

Spannungsversorgung	11 V bis 17 V Gleichspannung
Leistungsaufnahme	Ca. 23 W (4K 23.98P)
Betriebstemperatur	0 °C bis 40 °C (32 °F bis 104 °C)
Betriebsluftfeuchtigkeit	20% bis 90%
Lagertemperatur	–20 °C bis +60 °C (–4 °F à +140 °C)
Abmessungen	106 mm x 124 mm × 65,5 mm (4 1/4 Zoll × 5 Zoll × 2 5/8 Zoll) (Breite × Höhe × Tiefe) * Siehe das Maßdiagramm am Ende dieser Anleitung.
Masse	Ca. 0,7 kg (1 lb. 8,7 oz.)

Eingabe-/Ausgabeanschlüsse

Erweiterungsschnittstelle	144-polig (1), mit Spannungsversorgung
Anschluss AUX OUT	Typ BNC (1)
Anschluss DC IN	4-poliger XLR-Stecker (1)
Anschluss DC OUT	4-polige, runde Buchse (1)
Akkuanschluss	5-polig (1)

Aufzeichnungsformat

Video	F55RAW-Format (16 Bit linear)
Audio	Linear PCM (48 kHz/24 Bit), 4-Kanal

Aufnahme-/Wiedergabezeit

4K	Ca. 60 Minuten (23.98P) oder 24 Minuten (59.94P)
2K	Ca. 240 Minuten (23.98P) oder 96 Minuten (59.94P) (Mit AXS-512S24-Medien)

Hinweis

Je nach Einsatzbedingungen und den Speichermerkmalen, varriert die Aufnahme- und die Wiedergabezeit ein wenig.

Zubehör
Bedienungsanleitung (1)
Garantie (1)

Änderungen bei Design und technischen Daten bleiben ohne vorherige Ankündigung vorbehalten.

Hinweise
- Führen Sie immer eine Probeaufnahme aus, und bestätigen Sie, dass die Aufnahme erfolgreich war. SONY KANN KEINE HAFTUNG FÜR SCHÄDEN JEDER ART, EINSCHLIESSLICH ABER NICHT BEGRENZT AUF KOMPENSATION ODER ERSTATTUNG, AUFGRUND VON FEHLFUNKTION DIESES GERÄTS ODER SEINER DATENTRÄGER, EXTERNEN SPEICHERSYSTEMEN ODER JEGLICHEN ANDEREN DATENGRÄGERN ODER SPEICHERSYSTEMEN ZUR AUFNAHME VON INHALTEN JEDER ART ÜBERNEHMEN.
- Bestätigen Sie vor dem Gebrauch immer, dass das Gerät richtig arbeitet. SONY KANN KEINE HAFTUNG FÜR SCHÄDEN JEDER ART, EINSCHLIESSLICH ABER NICHT BEGRENZT AUF KOMPENSATION ODER ERSTATTUNG, AUFGRUND VON VERLUST VON AKTUELLEN ODER ERWARTETEN PROFITEN DURCH FEHLFUNKTION DIESES GERÄTS ODER AUS JEGLICHEM ANDEREN GRUND, ENTWEDER WÄHREND DER GARANTIEFRIST ODER NACH ABLAUF DER GARANTIEFRIST, ÜBERNEHMEN.

Dimensions

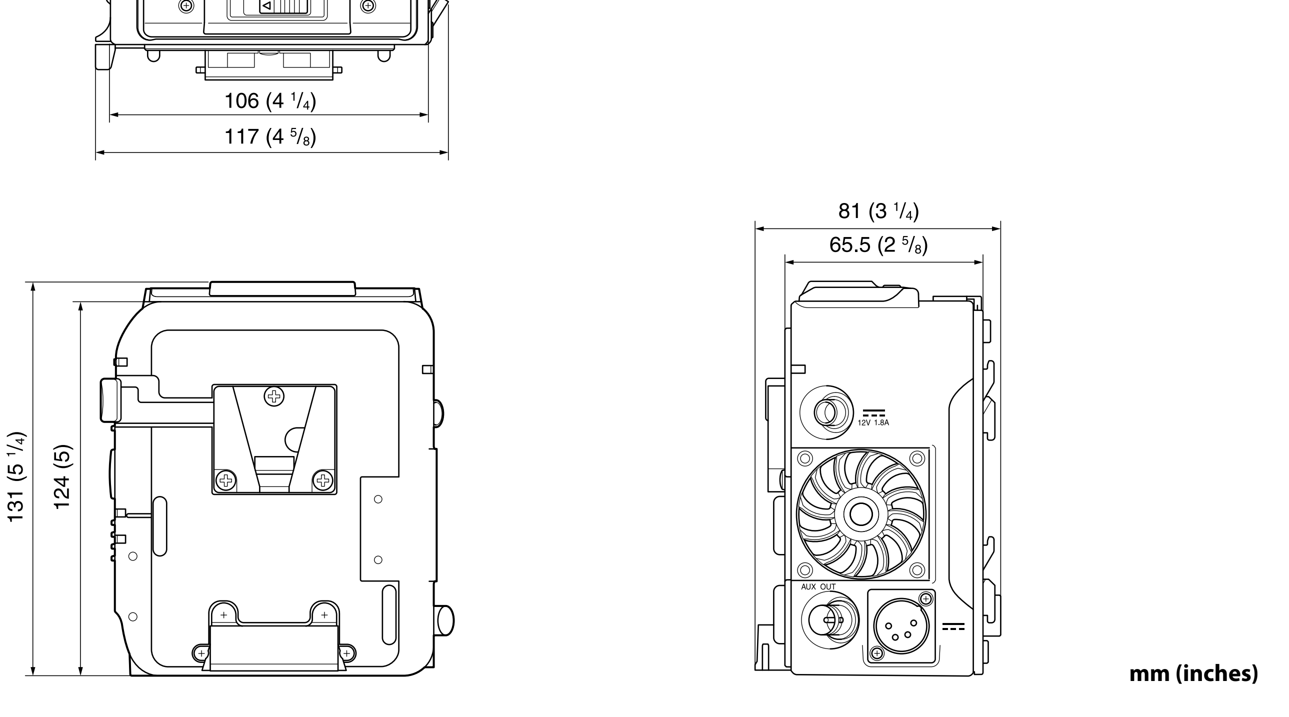

mm (inches)